PRZEKRÓJ KONSTRUKCYJNY
PRZEPUST WYLOT
RYS.K-3

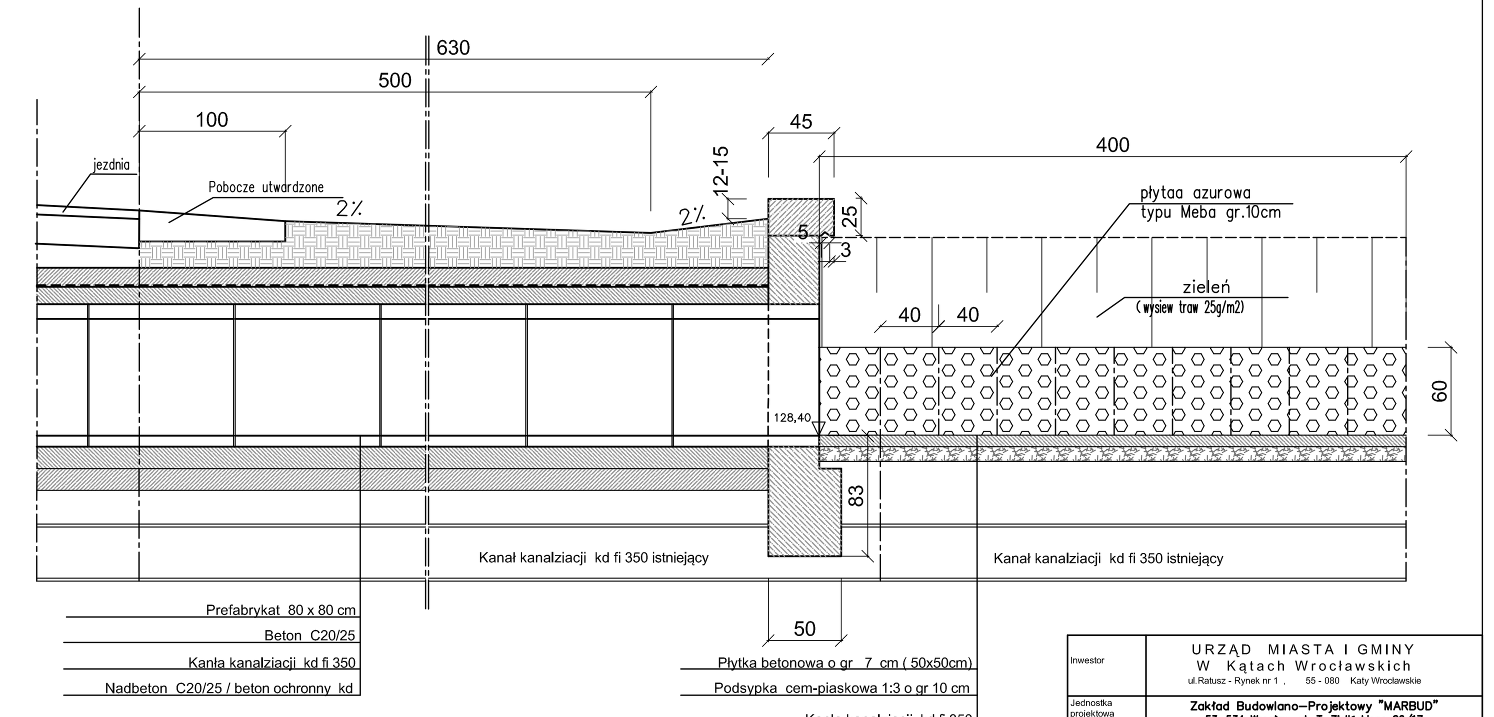

Ścianka czołowa C30/35W8F150
Fundament beton C20/25W8F150

Inwestor: URZĄD MIASTA I GMINY W Kątach Wrocławskich, ul.Ratusz - Rynek nr 1, 55 - 080 Kąty Wrocławskie
Jednostka projektowa: Zakład Budowlano-Projektowy "MARBUD" 53-534 Wrocław, ul. T. Zielińskiego 26/17
Nazwa i adres: Droga dojazdowa pomiędzy nowym a starym cmentarzem wraz z doprowadzeniem przyłącza wodociągowego z nowoprojektowanej sieci do budynk na dzałce nr 380 obr.Smolec.
Tytuł rysunku: PRZEPUST 80 x 80 cm
Projektant: mgr inż. Marek Jakób | Nr uprawnień bud. 17/96/UW | Podpis
Skala 1:25 | Data Listopad 2015 | Nr rysunku K-3 | Stadium RYSUNKI I SZKCE

PRZEKRÓJ KONSTRUKCYJNY
PRZEPUST RYS.K-1

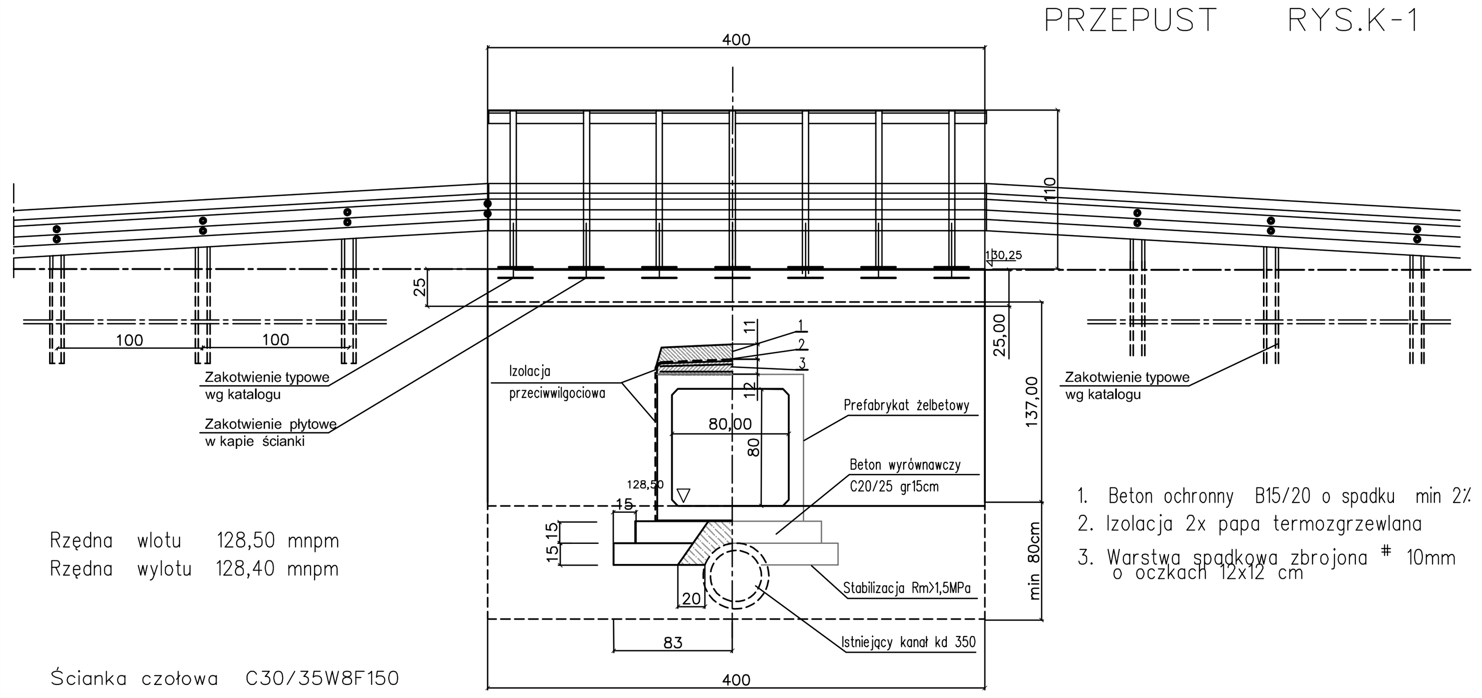

1. Beton ochronny B15/20 o spadku min 2%
2. Izolacja 2x papa termozgrzewlana
3. Warstwa spadkowa zbrojona # 10mm o oczkach 12x12 cm

Rzędna wlotu 128,50 mnpm
Rzędna wylotu 128,40 mnpm

Ścianka czołowa C30/35W8F150
Fundament beton C20/25W8F150
Bezpośrednio pod dnem rowu na głebokości zmiennej (około 60 cm) znajduje się przepust rurowy fi-350mm. Podczas wykonywania stabilizacji i płyty dennej pod przepust skrzynkowy należy wylać na odsłoniętym kanale czapę z betonu B12/30 o gr min 17,50 cm
Fundament posadowić na gruncie na głebokości 80 cm poniżej istniejącego terenu
Bariera stalowa drogowa bezprzekładkowa wg PN-EN 1371 N1 W3
Zakończenie bariery (typu barani róg)
Bariera na obiekcie mostowym typu mostowego.Długośc barier jak na PZ

Inwestor: URZĄD MIASTA I GMINY W Kątach Wrocławskich, ul.Ratusz - Rynek nr 1, 55 - 080 Kąty Wrocławskie
Jednostka projektowa: Zakład Budowlano-Projektowy "MARBUD" 53-534 Wrocław, ul. T. Zielińskiego 26/17
Nazwa i adres: Droga dojazdowa pomiędzy nowym a starym cmentarzem wraz z doprowadzeniem przyłącza wodociągowego z nowoprojektowanej sieci do budynk na dzałce nr 380 obr.Smolec.
Tytuł rysunku: PRZEPUST 80 x 80 cm
Projektant: mgr inż. Marek Jakób | Nr uprawnień bud. 17/96/UW | Podpis
Skala 1:25 | Data Listopad 2015 | Nr rysunku K-1 | Stadium RYSUNKI I SZKCE

PRZEKRÓJ KONSTRUKCYJNY
PRZEPUST WLOT
RYS.K-2

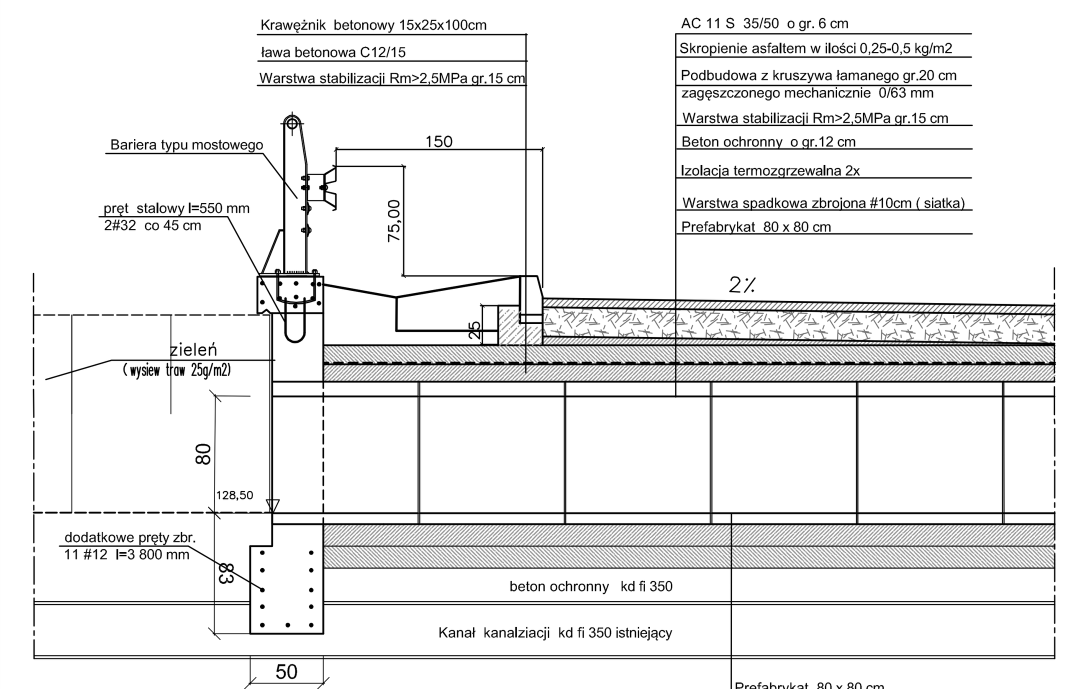

Element prefabrykowany wykonać w klasie obciązenia B wg PN85-S-10030

Rzędna wlotu 128,50 mnpm
Czapa zbrojona 11 prętów * 12 w dwóch rzędach
Słupek montowany do czapy bertonowej
zgodnie z katalogiem detali mostowych wg karty 03.08
Ścianka czołowa C30/35W8F150
Fundament beton C20/25W8F150
Ścianka czołowa zbrojona siatką o oczkach 12x12 cm prętami *12 mm w miejscu kontaktu z prefabrykatem - należy wyciąć pręty

Inwestor: URZĄD MIASTA I GMINY W Kątach Wrocławskich, ul.Ratusz - Rynek nr 1, 55 - 080 Kąty Wrocławskie
Jednostka projektowa: Zakład Budowlano-Projektowy "MARBUD" 53-534 Wrocław, ul. T. Zielińskiego 26/17
Nazwa i adres: Droga dojazdowa pomiędzy nowym a starym cmentarzem wraz z doprowadzeniem przyłącza wodociągowego z nowoprojektowanej sieci do budynk na dzałce nr 380 obr.Smolec.
Tytuł rysunku: PRZEPUST 80 x 80 cm
Projektant: mgr inż. Marek Jakób | Nr uprawnień bud. 17/96/UW | Podpis
Skala 1:25 | Data Listopad 2015 | Nr rysunku K-2 | Stadium RYSUNKI I SZKCE

PRZEKRÓJ KONSTRUKCYJNY
A _ A RYS.D-1

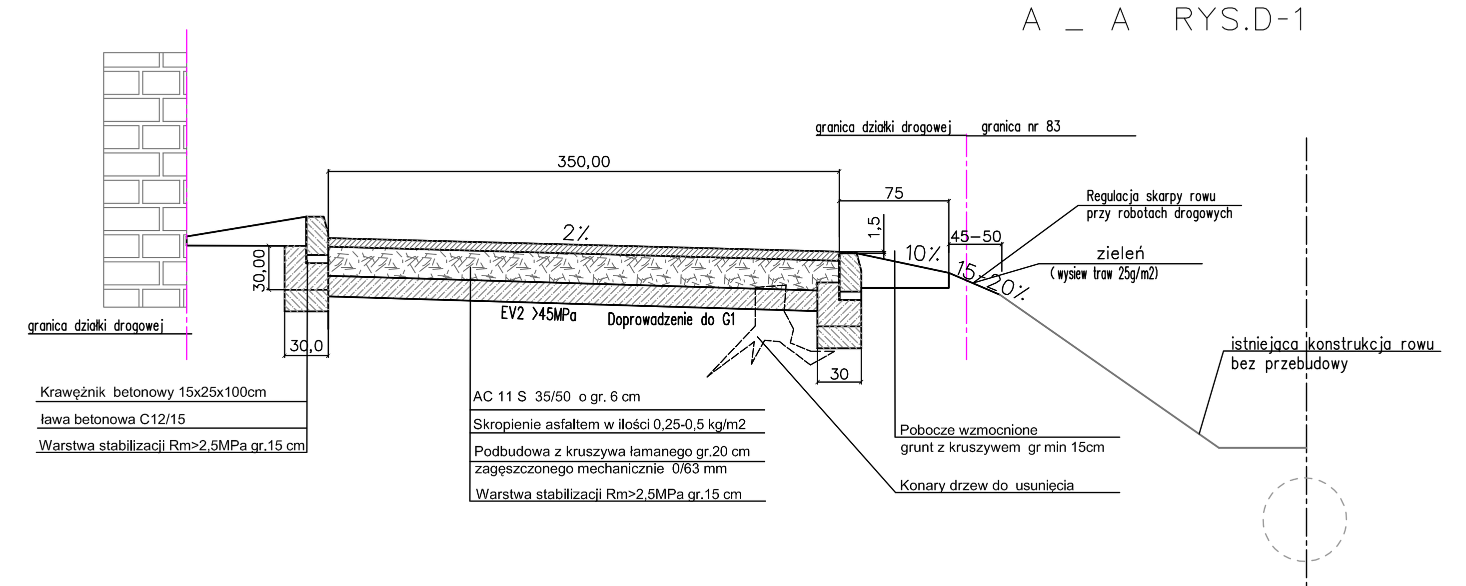

Jezdnia o szerokości s=3,50 m ograniczona krawężnikiem betonowym
Pobocze utwardzone o szerokości 2x75 cm - do granicy działki drogowej

Jezdnia o szerokości s=4,80 m wylotowa na cmentarz i ograniczona krawężnikiem betonowym
Pobocze utwardzone o szerokości 2x100cm włączenie do nowego cmentarza

Inwestor: URZĄD MIASTA I GMINY W Kątach Wrocławskich, ul.Ratusz - Rynek nr 1, 55 - 080 Kąty Wrocławskie
Jednostka projektowa: Zakład Budowlano-Projektowy "MARBUD" 53-534 Wrocław, ul. T. Zielińskiego 26/17
Nazwa i adres: Droga dojazdowa pomiędzy nowym a starym cmentarzem wraz z doprowadzeniem przyłącza wodociągowego z nowoprojektowanej sieci do budynk na dzałce nr 380 obr.Smolec.
Tytuł rysunku: PRZEKRÓJ POPRZECZNY
Projektant: mgr inż. Marek Jakób | Nr uprawnień bud. 17/96/UW | Podpis
Skala 1:25 | Data grudzień 2015 | Nr rysunku D-1 | Stadium PB, PW

WIDOK KONSTRUKCYJNY_ZJAZD
RYS.D-2

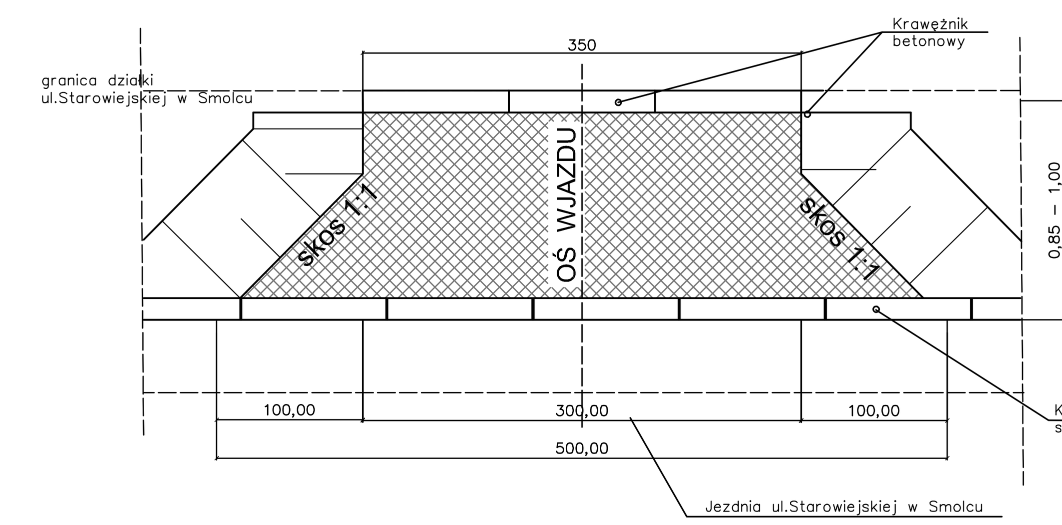

PRZEKRÓJ KONSTRUKCYJNY_ZJAZD
B _ B RYS.D-3

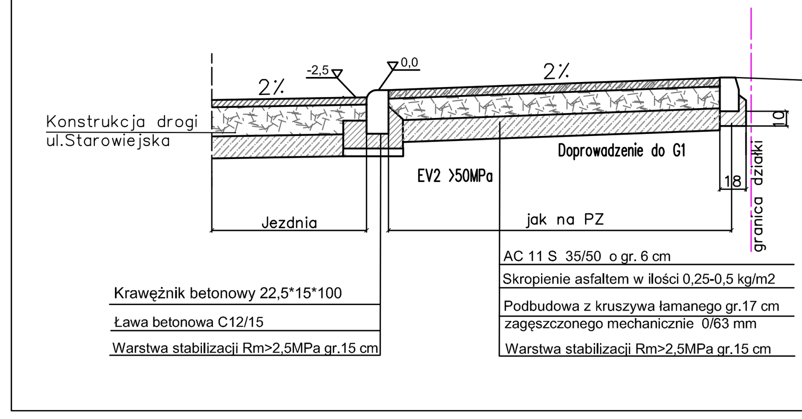

Inwestor: URZĄD MIASTA I GMINY W Kątach Wrocławskich, ul.Ratusz - Rynek nr 1, 55 - 080 Kąty Wrocławskie
Jednostka projektowa: Zakład Budowlano-Projektowy "MARBUD" 53-534 Wrocław, ul. T. Zielińskiego 26/17
Nazwa i adres: Droga dojazdowa pomiędzy nowym a starym cmentarzem wraz z doprowadzeniem przyłącza wodociągowego z nowoprojektowanej sieci do budynk na dzałce nr 380 obr.Smolec.
Tytuł rysunku: PRZEKRÓJ POPRZECZNY
Projektant: mgr inż. Marek Jakób | Nr uprawnień bud. 17/96/UW | Podpis
Skala 1:25 | Data grudzień 2015 | Nr rysunku D-1 | Stadium PB, PW